P.I. Gelidense, Naves 19-21
08790 - Gelida (Barcelona) – España
Tel: 937 793 520
Fax: 937 792 597

FICHA TÉCNICA

Ref: 5392114120
Filtro magnético para bomba de calor



DESCRIPCIÓN DEL PRODUCTO

Filtro separador de lodos diseñado para circuitos de calefacción y sistemas con bomba de calor. Combina un imán de alta potencia de 1,2 T con una malla filtrante de acero inoxidable para atraer, retener y separar partículas metálicas y otras impurezas presentes en el fluido.

Su cámara inferior facilita la acumulación y evacuación de residuos, mientras que la conexión giratoria de 360° permite adaptar el equipo a tuberías horizontales o verticales manteniendo el cuerpo en posición vertical.

Aplicaciones y ventajas

Aplicaciones recomendadas

- Circuitos de calefacción con bomba de calor.
- Instalaciones nuevas o existentes.
- Sistemas con agua o mezclas de agua y etilenglicol.
- Montaje preferente en la tubería de retorno.

Ventajas principales

- Retención magnética de partículas ferrosas.
- Separación mecánica mediante malla interna.
- Baja pérdida de carga y Kv elevado.
- Descarga inferior rápida y mantenimiento sencillo.
- Válvulas desmontables y conexión orientable 360°.

P.I. Gelidense, Naves 19-21
08790 - Gelida (Barcelona) – España
Tel: 937 793 520
Fax: 937 792 597

Características técnicas

Parámetro	Especificación
Fluido compatible	Agua o solución de etilenglicol, concentración máxima del 30 %
Presión máxima de trabajo	5 bar
Temperatura de trabajo	De 0 a 90 °C
Potencia magnética	1,2 T
Conexiones disponibles	Ø 28 mm, Ø 35 mm y G 1 1/4"
Coeficiente de caudal	Kv 12,6 m³/h
Orientación de conexión	Giratoria 360°

Componente	Material
Cuerpo principal	PA66-GF30
Tapa de conexión	PA66-GF30
Malla interna de separación	Acero inoxidable AISI 304 + PA66-GF30
Válvula de conexión	Latón CW617N-4MS
Juntas de estanqueidad	EPDM

Dimensiones y perdida de carga

CURVA DE PÉRDIDA DE CARGA

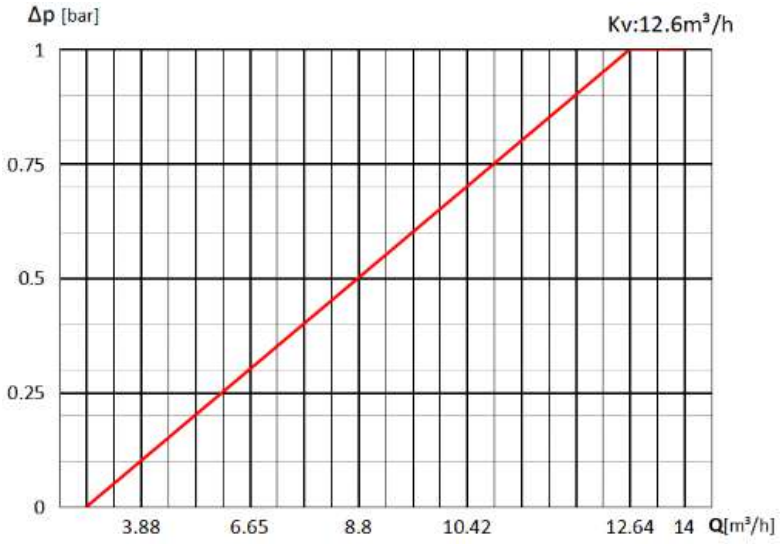

P.I. Gelidense, Naves 19-21
08790 - Gelida (Barcelona) – España
Tel: 937 793 520
Fax: 937 792 597

Dimensiones

Referencia	Conexión	A (mm)	B (mm)	C (mm)	D (mm)
5392114120	1 1/4"	96	95	269	237

PLANO DIMENSIONAL

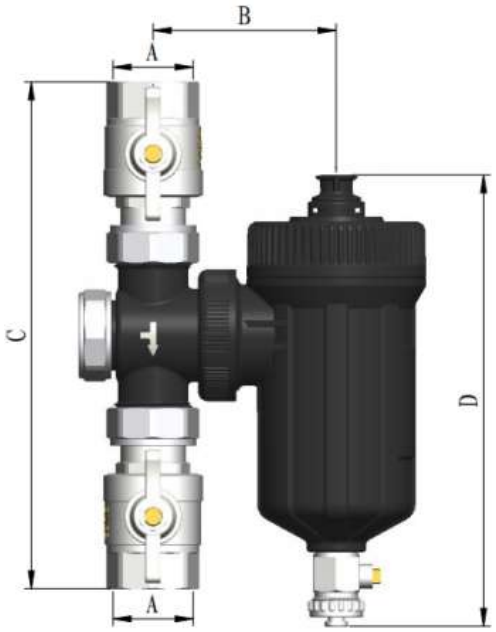

.

Instalación

1. Compruebe que la presión y la temperatura del circuito estén dentro de los límites indicados.
2. Instale el filtro preferentemente en la tubería de retorno del sistema.
3. Respete el sentido de circulación marcado por las flechas del cuerpo.
4. Oriente las válvulas de entrada y salida según la disposición horizontal o vertical de la tubería.
5. Mantenga siempre el cuerpo principal en posición vertical.
6. Verifique la estanqueidad de todas las uniones antes de poner la instalación en servicio.

TUBERÍA VERTICAL

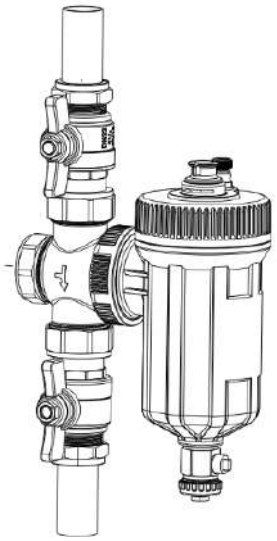

TUBERÍA HORIZONTAL

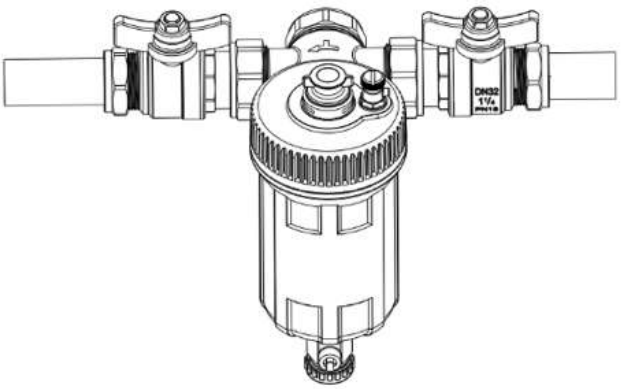

P.I. Gelidense, Naves 19-21
08790 - Gelida (Barcelona) – España
Tel: 937 793 520
Fax: 937 792 597

Limpieza y mantenimiento

Operación	Frecuencia / procedimiento
Lavado y vaciado (CUADRO 1)	Cada 1–3 meses, según la calidad del agua. Cierre las válvulas, libere la presión y evacue los residuos por la válvula inferior.
Inspección	Cada 3 meses. Revise fugas, conexiones y estado general.
Limpieza de la malla (CUANDRO 2)	Si disminuye la eficacia tras el lavado, cierre las válvulas, retire la tapa y extraiga la malla. Enjuáguela con agua limpia o límpiela con un cepillo suave.
Adición de productos (CUADRO 2)	Con el circuito aislado y despresurizado, abra la tapa superior, añada el producto de limpieza o protección y cierre correctamente.
Parada prolongada	Lave el filtro y vacíe completamente el agua interior.

CUADRO 1

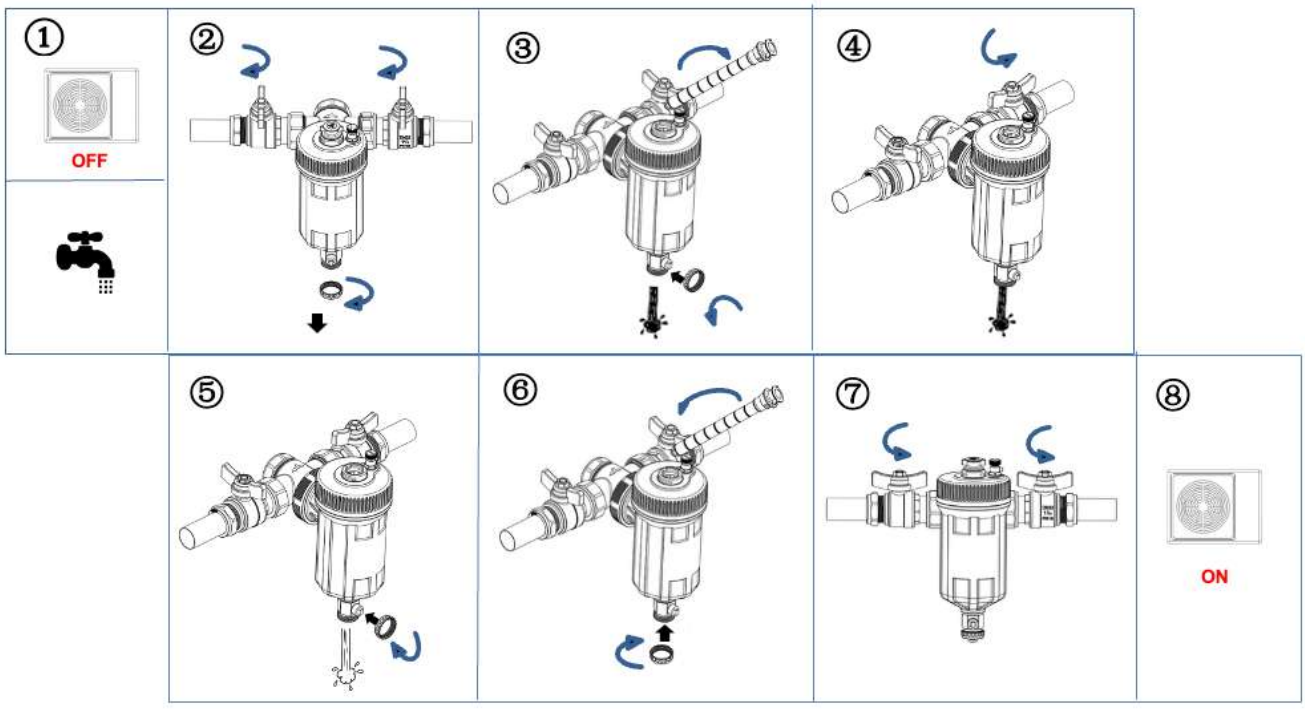

P.I. Gelidense, Naves 19-21
08790 - Gelida (Barcelona) – España
Tel: 937 793 520
Fax: 937 792 597

CUADRO 2

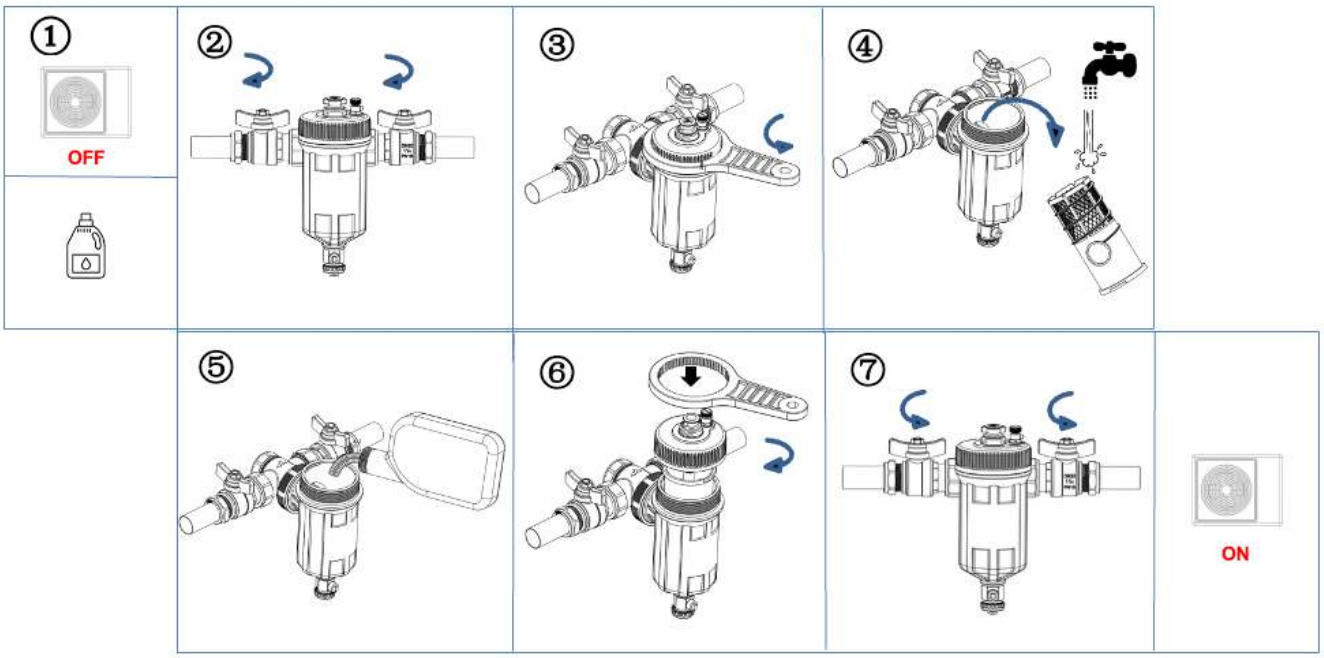

Advertencias de seguridad

- El equipo contiene imanes de alta potencia. Manténgalo alejado de marcapasos, dispositivos cardíacos implantados, equipos electrónicos e instrumentos de precisión.
- Antes de instalar o mantener el filtro, cierre las válvulas y libere completamente la presión de la tubería.
- No supere los límites de presión, temperatura ni concentración de glicol especificados.
- Tras cualquier intervención, compruebe que la tapa, la malla, la válvula de descarga y las conexiones estén correctamente montadas y fijadas.