Filtro magnético para bomba de calor

Manual de instalación y mantenimiento

Ref: 5392114120



Índice

1. Descripción y uso previsto 3
2. Seguridad 3
3. Características técnicas 4
Curva hidráulica 5
4. Instalación 5
4.1 Comprobaciones previas 5
4.2 Posición de montaje 6
4.3 Comprobación antes del servicio 6
5. Lavado y vaciado 7
5.1 Preparación 7
5.2 Evacuación de impurezas 7
6. Mantenimiento y conservación 8
6.1 Inspección periódica 8
6.2 Limpieza de la malla filtrante 8
6.3 Adición de productos de limpieza o protección 9
6.4 Parada prolongada 9

Lea las instrucciones antes de instalar o realizar el mantenimiento. Conserve este manual.

1. Descripción y uso previsto

El Filtro magnético Pareta es un separador de lodos magnético para sistemas de circulación de calefacción mediante bomba de calor. Combina imanes de alta potencia y una malla filtrante para atraer, retener y separar las impurezas del circuito.

Las partículas se acumulan en la cámara inferior y se evacuan mediante la válvula de descarga. El cuerpo de polímero y la conexión giratoria de 360° facilitan su adaptación a tuberías con distintas orientaciones.

2. Seguridad

ATENCIÓN · CAMPO MAGNÉTICO El filtro contiene imanes de alta potencia. El campo magnético puede afectar a marcapasos, dispositivos electrónicos e instrumentos de precisión. Las personas con dispositivos cardíacos implantados deben extremar la precaución al manipularlo.

ADVERTENCIA · PRESIÓN Antes de cualquier mantenimiento, cierre las válvulas correspondientes y libere la presión de la tubería. No retire la tapa superior sin haber aislado y despresurizado el filtro. Antes de volver a ponerlo en servicio, compruebe que todos los componentes estén correctamente instalados y fijados.

Nota: Antes de instalar el filtro, compruebe que la presión, la temperatura y el fluido del circuito se encuentran dentro de los límites indicados en este manual.

3. Características técnicas

Límites de utilización del filtro.

Parámetro	Especificación
Fluido	Agua o solución de etilenglicol hasta el 30 %
Presión máxima de trabajo	5 bar
Temperatura de trabajo	0 a 90 °C
Potencia magnética	1,2 T
Coeficiente Kv	12,6 m^3/h (según la curva hidráulica)
Conexiones	1 ¼”

Materiales de los componentes.

Componente	Material
Cuerpo principal y tapa de conexión	PA66-GF30
Malla de separación	Acero inoxidable AISI 304 + PA66-GF30
Válvula de conexión	CW617N de 1 ¼”
Juntas de estanqueidad	EPDM

Curva hidráulica



Leyenda: *Δp: pérdida de carga, en bar. Q: caudal, en m^3/h. La gráfica original identifica el valor Kv; no debe confundirse con un caudal máximo de servicio.*

4. Instalación

4.1 Comprobaciones previas

1. Verifique que el fluido, la presión y la temperatura cumplen las características técnicas.
2. Compruebe el tipo y la medida de conexión de la unidad suministrada antes de conectarla al circuito.
3. Seleccione preferentemente la tubería de retorno del sistema.
4. Identifique las flechas de entrada y salida para respetar el sentido del flujo.

4.2 Posición de montaje

La conexión giratoria de 360° y las válvulas de bola con unión desmontable permiten adaptar el conjunto a tuberías horizontales o verticales. **El cuerpo principal del filtro debe permanecer siempre en posición vertical**, con la descarga en la parte inferior.

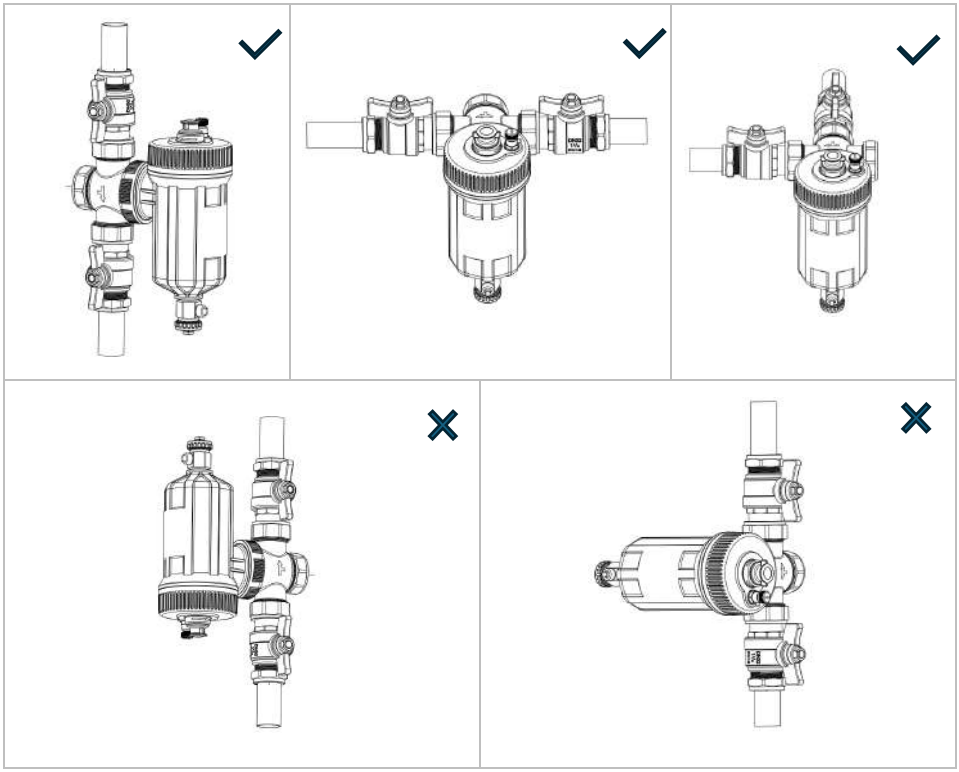

4.3 Comprobación antes del servicio

Compruebe que el filtro y las conexiones están correctamente instalados y fijados. Revise la estanqueidad de las conexiones y el estado del conjunto antes de poner el sistema en funcionamiento.

5. Lavado y vaciado

Frecuencia: realice una limpieza cada 1 a 3 meses, en función de la calidad del agua del sistema, para evacuar las impurezas acumuladas y evitar obstrucciones.

5.1 Preparación

Antes de intervenir, cierre las válvulas correspondientes y libere la presión de la tubería, tal como se indica en las advertencias de seguridad.

5.2 Evacuación de impurezas

Las impurezas retenidas se depositan en la cámara inferior. Utilice la válvula de descarga inferior para evacuarlas. Finalizado el lavado y el vaciado, compruebe que los componentes estén correctamente instalados y fijados antes de volver a poner el sistema en servicio.

Si la eficacia de filtración sigue disminuyendo después del lavado, realice la limpieza de la malla descrita en el apartado 6.2.

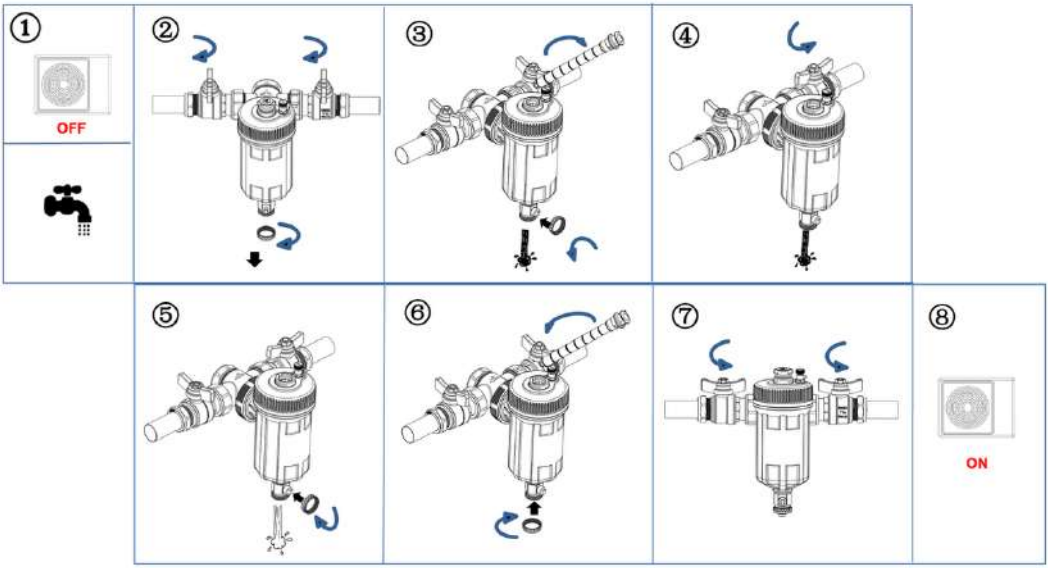

6. Mantenimiento y conservación

6.1 Inspección periódica

Revise el filtro cada 3 meses. Compruebe que no existen fugas en las conexiones y que el equipo se encuentra en buen estado.

6.2 Limpieza de la malla filtrante

1. Cierre las válvulas del sistema y libere la presión antes de abrir el filtro.
2. Retire la tapa superior y extraiga la malla interna de separación.
3. Enjuague la malla con agua limpia. Si es necesario, elimine las impurezas de su superficie con un cepillo suave.
4. Vuelva a instalar correctamente la malla y la tapa superior.
5. Compruebe que todos los componentes estén instalados y fijados antes de volver a poner el sistema en funcionamiento.

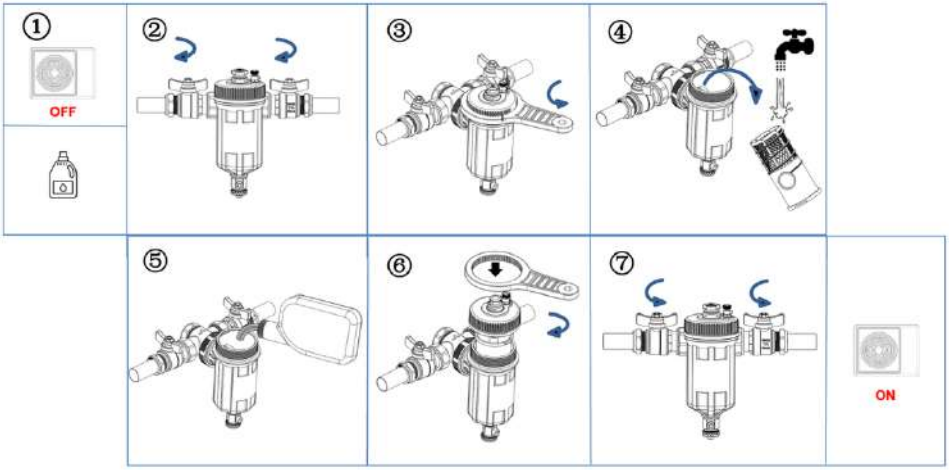

6.3 Adición de productos de limpieza o protección

Si es necesario añadir estos productos, cierre las válvulas de entrada y salida y libere la presión antes de retirar la tapa superior. Añada el producto y vuelva a colocar correctamente la tapa. Compruebe el montaje antes de reanudar el funcionamiento.

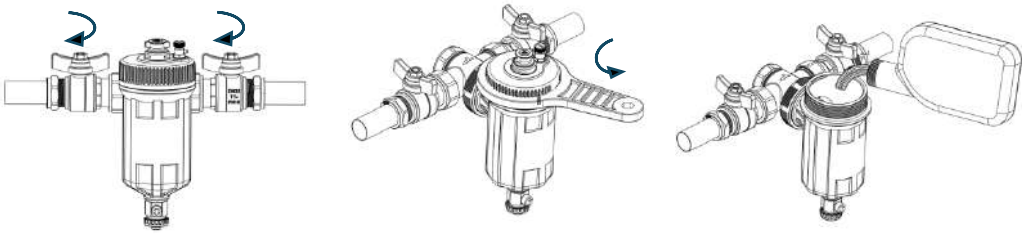

6.4 Parada prolongada

Si el sistema va a permanecer fuera de servicio durante un periodo prolongado, lave completamente el filtro y vacíe el agua de su interior para evitar la acumulación de impurezas y la corrosión de los componentes.

